8.1) Bewehrung - Ausbildung von Kanten (über und unter 90°)

a) Ausbildung mit
Baumit KantenSchutz Flexibel

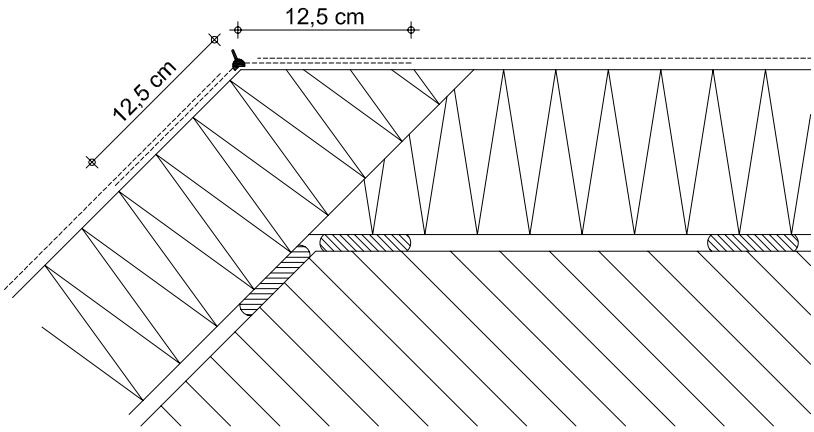

b) Ausbildung mit
Baumit RollEck

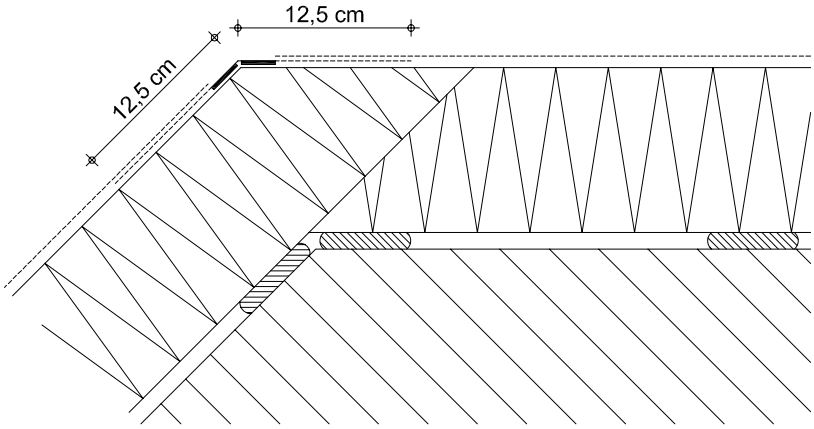

© Baumit

Die Objektspezifischen Gegebenheiten, sowie die richtige und damit erfolgreiche Anwendung unserer Systeme, liegen ausserhalb unseres Einflussbereiches. Es ist deshalb die konkrete Anwendbarkeit des dargestellten Details zu überprüfen. Eine unmittelbare rechtliche Haftung kann aus den vorliegenden Details daher auch nicht abgeleitet werden. Angrenzende Gewerke sind nur schematisch dargestellt.